Modelo TGT142 - Grapa de puesta a tierra

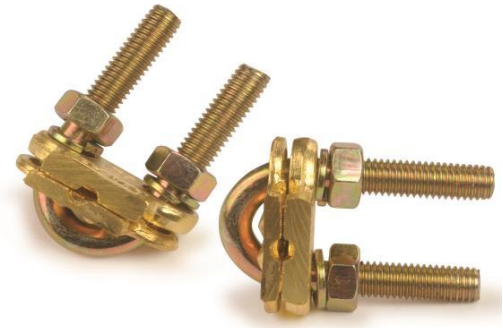

Grapa de puesta a tierra TGT142

Descripción

La **grapa TGT142** está diseñada para la conexión segura del conductor de protección (cobre) al electrodo de puesta a tierra (pica), garantizando una continuidad eléctrica eficaz en instalaciones de puesta a tierra.

Aplicaciones

La grapa TGT142 se emplea para unir el conductor de cobre de protección a la pica de la toma de tierra. Usos habituales:

- Tomas de tierra de edificios e instalaciones eléctricas de baja y media tensión.
- Sistemas de protección contra el rayo, al haber sido ensayada según la norma UNE-EN IEC 62561-1.
- Centros de transformación, subestaciones e instalaciones industriales con picas de puesta a tierra.

Características

Para picas de: Ø14,2 mm y Ø14,6 mm.

Rango de sección de cable: de 16 mm² a 50 mm² (cobre desnudo).

Fijación: mediante abarcón y doble tornillo M8.

Montaje: rápido y sencillo, sin necesidad de herramientas especiales.

Peso unitario: 0,091 kg.

Características Materia Prima

Cuerpo: latón.

Abarcón y tornillería: acero F-111 galvanizado, acabado zincado amarillo.

Modelo TGT142 - Grapa de puesta a tierra

Dimensiones

Plano dimensional de la grapa TGT142.

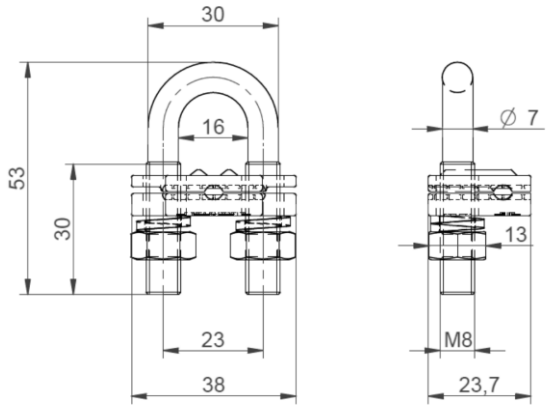

Cotas en milímetros.

Certificados

Ensayada según la norma **UNE-EN IEC 62561-1:2023**, superando el **ensayo de resistencia a corriente de rayo de 100 kA (10/350 µs)** conforme al apartado 6.6.

Ensayada según el punto 8.2.4 de la **norma UNE 202006:2019** (resistencia a la corrosión).

Cumple con la **Directiva 2014/35/UE** sobre el material eléctrico destinado a utilizarse con determinados límites de tensión (LVD).

Datos sujetos a cambios
6 de octubre de 2026
Versión: R2-7.2 COM01

© 2026 Sofamel S.L.U.
Todos los derechos reservados.
Las especificaciones están sujetas a cambios sin previo aviso.