Modelo TRF - Bornes bimetálicos de torreta



Bornes bimetálicos de torreta TRF

Descripción

Los **bornes bimetálicos TRF y TRF/D** están fabricados en latón con un acabado superficial estañado para mejorar el contacto eléctrico. Ideales para las derivaciones en cuadros eléctricos.

Aplicaciones

Los bornes bimetálicos de torreta TRF y TRF/D son ideales para:

- Derivaciones en cuadros eléctricos.
- Conexión de conductores de distintos metales (cobre–aluminio).

Características

Tipo: borne bimetálico de torreta, en versiones TRF y TRF/D.

Acabado: estañado, para mejorar el contacto eléctrico.

Rango de varilla: Ø de 3 a 20 mm (según referencia).

Rango de cable: de 4 a 240 mm² (según referencia).

Características Materia Prima

Piezas de contacto: latón para forja.

Tornillería: acero tratado.

Fabricación: por forja en caliente; por laminación y decoletaje.

Acabado superficial: estañado en baño electrolítico.

Modelo TRF - Bornes bimetálicos de torreta

Dimensiones

Plano dimensional de los bornes TRF y TRF/D.

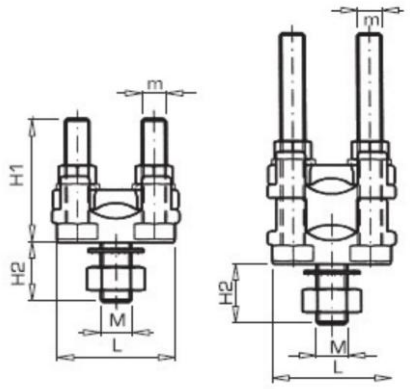

Rango y dimensiones del producto

Código	Referencia	Ø Varilla (mm)		Cable (mm²)		Dimensiones (mm)				
		Máx.	Mín.	Máx.	Mín.	H1	H2	L	M	m
200100	**TRF-25/50**	10	3	50	4	29	15,5	29	6	5
200110	**TRF-50/80**	12	4	95	6	34	1,08	33	8	6
200120	**TRF-80/150**	16	7	150	25	41	18,5	42	10	8
200130	**TRF-150/240**	20	10	240	50	48	20,0	52	12	10
200140	**TRF/D-25/50**	10	3	50	4	34	15,5	29	6	5
200150	**TRF/D-50/80**	12	4	95	6	65	16,5	33	8	6
200160	**TRF/D-80/150**	16	7	150	25	76	18,5	42	10	8
200170	**TRF/D-150/240**	20	10	240	50	88	20,0	52	12	10

Dimensiones H1, H2, L, M y m en milímetros, según el plano. Ø de varilla en mm y sección de cable en mm².

© 2026 Sofamel S.L.U.
Todos los derechos reservados.
Las especificaciones están sujetas a cambios sin previo aviso.