Especificaciones Técnicas de Producto



Modelo ADAP. UK-B

Adaptador de universal-k a bayoneta

Funcionalidad

El adaptador **ADAP. UK-B** permite transformar una pértiga equipada con **cabezal Universal-K** en una pértiga con **cabezal de conexión tipo bayoneta**.

Este accesorio es especialmente útil cuando una misma pértiga se utiliza habitualmente con **detectores de tensión** (que emplean el sistema Universal-K), pero se necesita también emplearla para **maniobrar equipos portátiles de puesta a tierra** que utilizan **pinzas de fase con conexión bayoneta**.

Gracias a este adaptador, la pértiga puede utilizarse de forma **polivalente**, evitando la necesidad de disponer de varias pértigas distintas para cada tipo de cabezal.

El diseño garantiza una **unión mecánica segura**, robusta y totalmente compatible con los esfuerzos derivados de la aplicación de pinzas de puesta a tierra.

Materiales y construcción

- **Cabezal Universal-K (inferior):**
  Material: **Poliamida reforzada** (PA + fibra).

- **Cuerpo tubular adaptador:**
  Material: **Tubo aislante compuesto**.
  Diámetro aprox.: **32 mm**.
  Longitud total del conjunto: **190 mm**.

Modelo UK-B

Adaptador para pértigas

- **Cabezal bayoneta (superior):**
  Material: **Aluminio**.
- **Peso del adaptador:** 250 g.

Planos y dimensiones

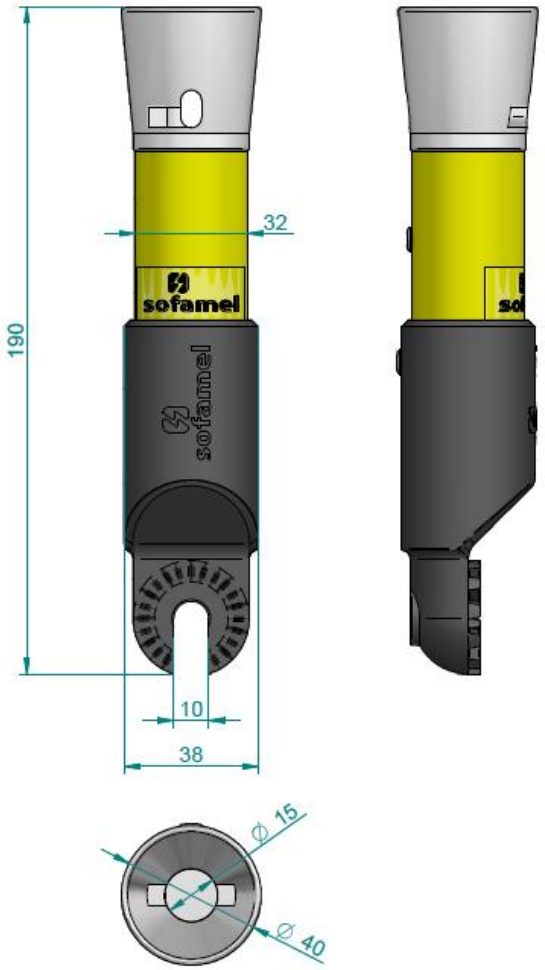

Datos sujetos a cambios
27 de noviembre de 2025
Versión: R2-7.2 COM01

© 2017 Sofamel SLU
Todos los derechos reservados.
Las especificaciones están sujetas a cambios sin previo aviso.

Thomas Alva Edison, 16-17 - Pol. Industrial Plans d'Arau - 08787 La Pobla de Claramunt (Barcelona) - Spain
Tel. +34 93 808 79 80 - Info@sofamel.es
www.sofamel.com