Este plano es propiedad de SOFAMEL, quien se reserva todos los derechos. Prohibida la reproducción, construcción o cualquier otro uso sin la previa autorización de SOFAMEL.



sofamel

BARCELONA - SPAIN
www.sofamel.com

ADAPTADOR UNIVERSAL A BAYONETA

UNIVERSAL-K TO POLIVALENT ADAPTER

Cod. **P-630162**

R5 / 15-10-2018

Formato original: A4

Peso/Weight = 250g.

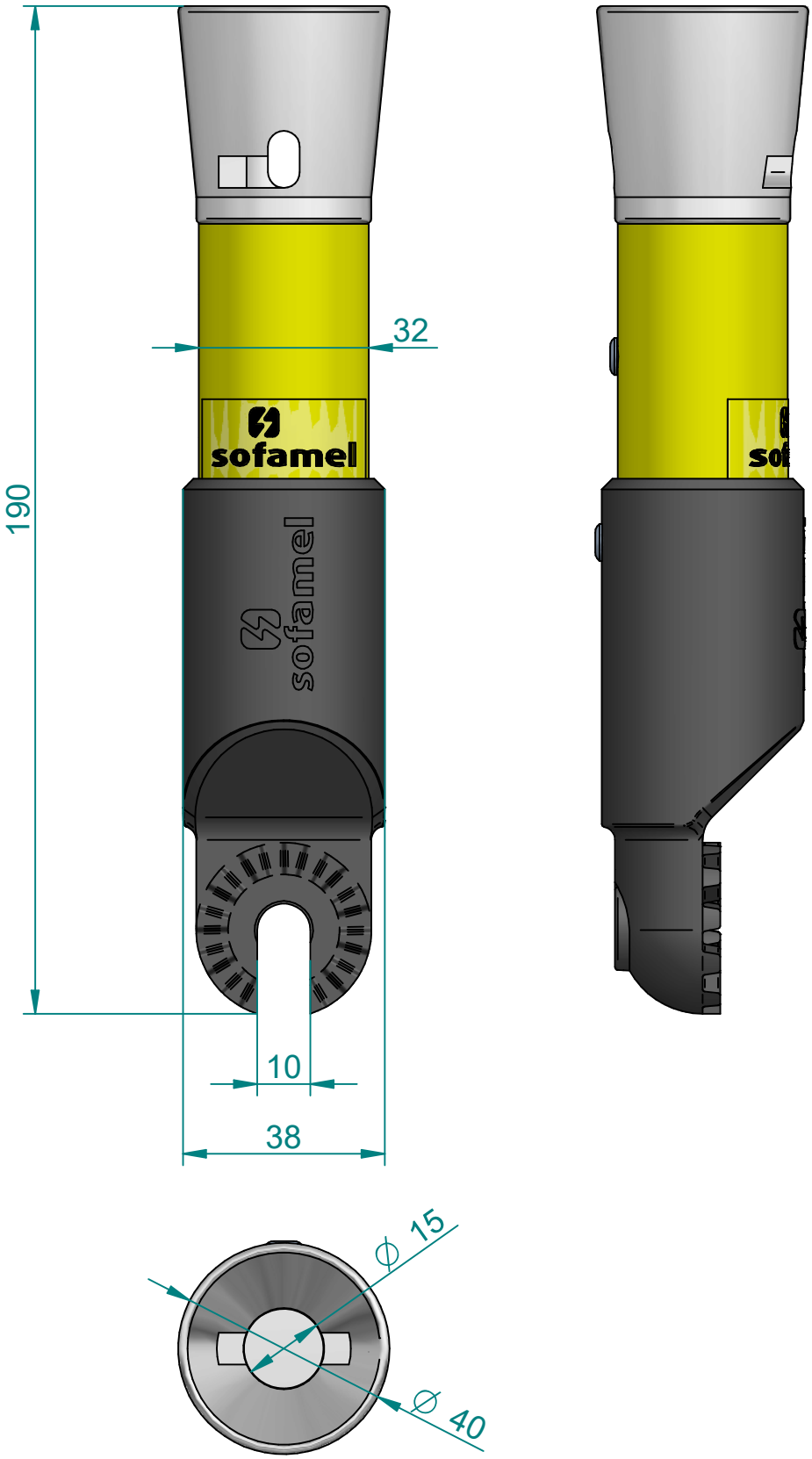

sofamel

BARCELONA - SPAIN
www.sofamel.com

ADAPTADOR UNIVERSAL A BAYONETA

UNIVERSAL-K TO POLIVALENT ADAPTER

Cod. **P-630162**

R5 / 15-10-2018

Formato original: A4

Este plano es propiedad de SOFAMEL, quien se reserva todos los derechos. Prohibida la reproducción, construcción o cualquier otro uso sin la previa autorización de SOFAMEL.

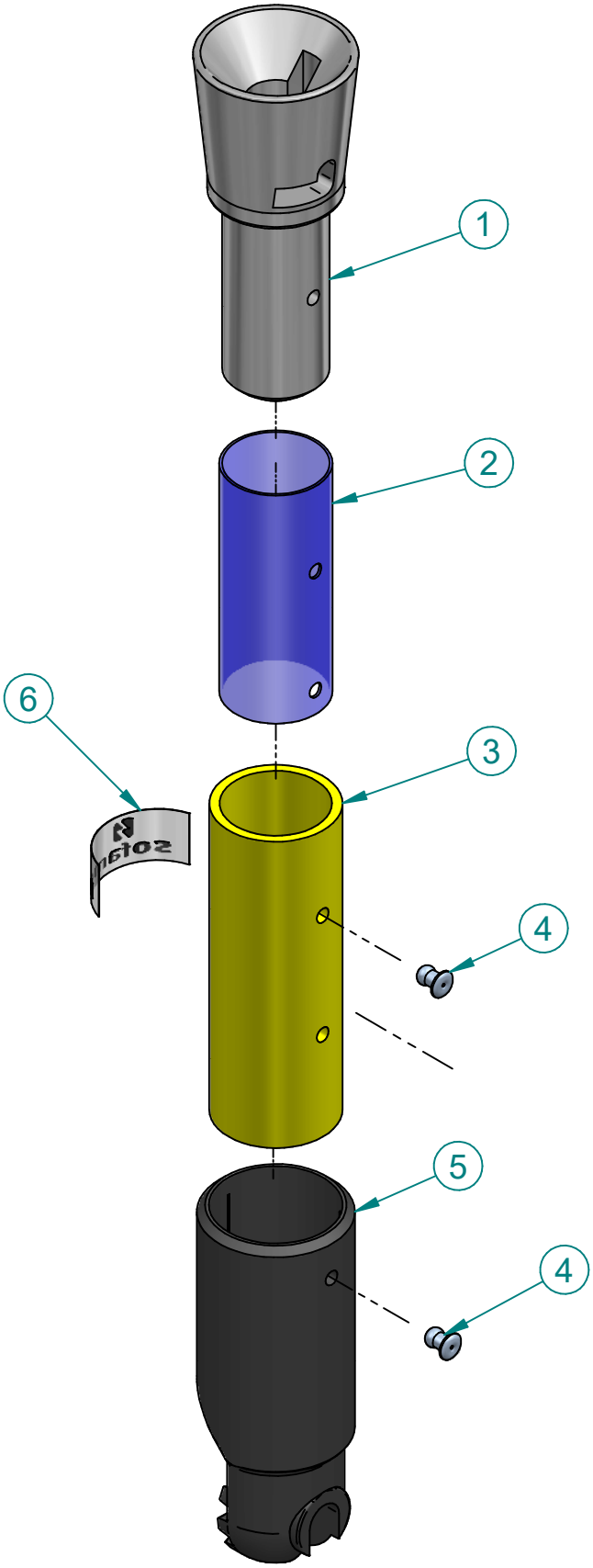

Núm.	Ref.	Cant.
1	P-615500	1
2	X-630204	1
3	X-630162	1
4	I-615105	2
5	X-615517	1
6	X-630110	1

sofamel

BARCELONA - SPAIN
www.sofamel.com

ADAPTADOR UNIVERSAL A BAYONETA

UNIVERSAL-K TO POLIVALENT ADAPTER

Cod. **P-630162**

R5 / 15-10-2018

Este plano es propiedad de SOFAMEL, quien se reserva todos los derechos. Prohibida la reproducción, construcción o cualquier otro uso sin la previa autorización de SOFAMEL.

Formato original: A4