| Revisión | Día | Nombre | Modificaciones |
|---|---|---|---|
| ___ | __-__-___ | _____ | ____ |
| ___ | __-__-___ | _____ | ____ |

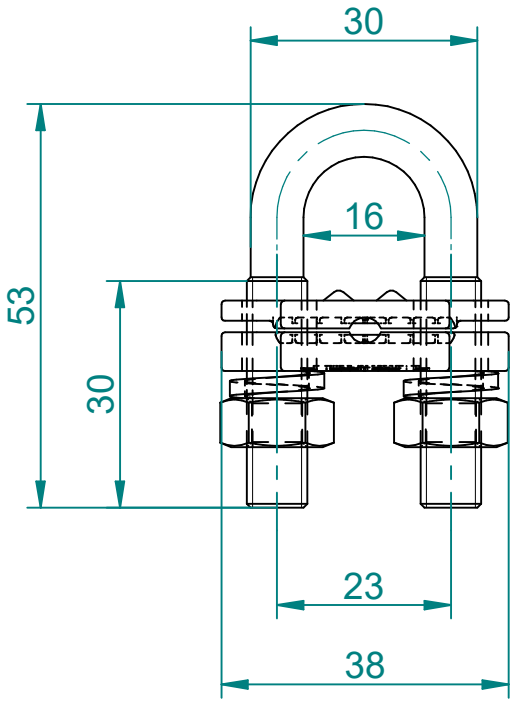


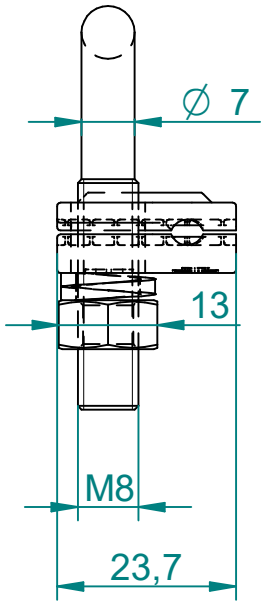


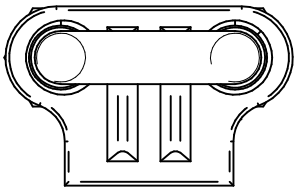

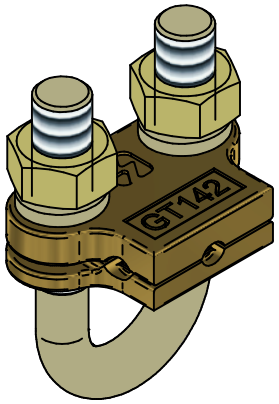


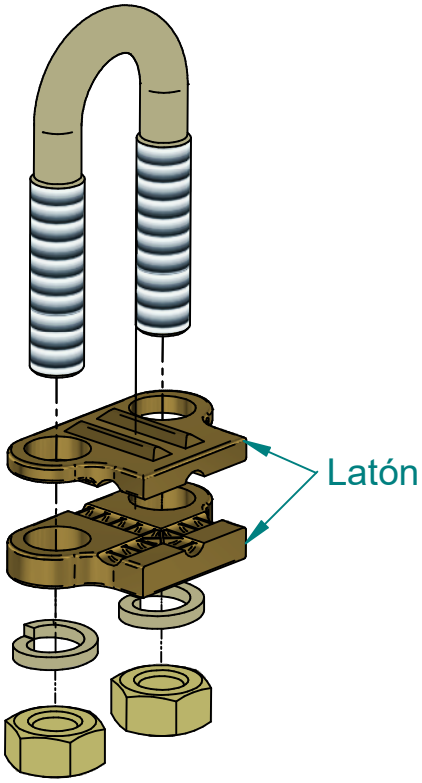


| | | | | | |
|---|---|---|---|---|---|
| ESCALA N/T | Material : | Latón + F-111 | | Peso: | 0,091 kg |
| | Acabado : | F-111 Galvanizado | | | |
| PROYECCIONES | | Nombre | | Fecha | Vº.Bº. |
| | Dibujado | J.GARCIA | | 24-10-2017 | |
| TOLERANCIA GENERAL ±0,2 | Verificado | X.PERRAMON | | 24-10-2017 | |
| Molde / Utillaje: -------- | Denominación: GRAPA TIERRA GT 142 | | | | |

sofamel

**P-TGT142**

| | |
|---|---|
| Revision | 1 |
| Origen | |

Este plano es propiedad de SOFAMEL, quien se reserva todos los derechos. Prohibida la reproducción, construcción o qualquier otro uso sin la previa autorización de SOFAMEL

Formato original: A4

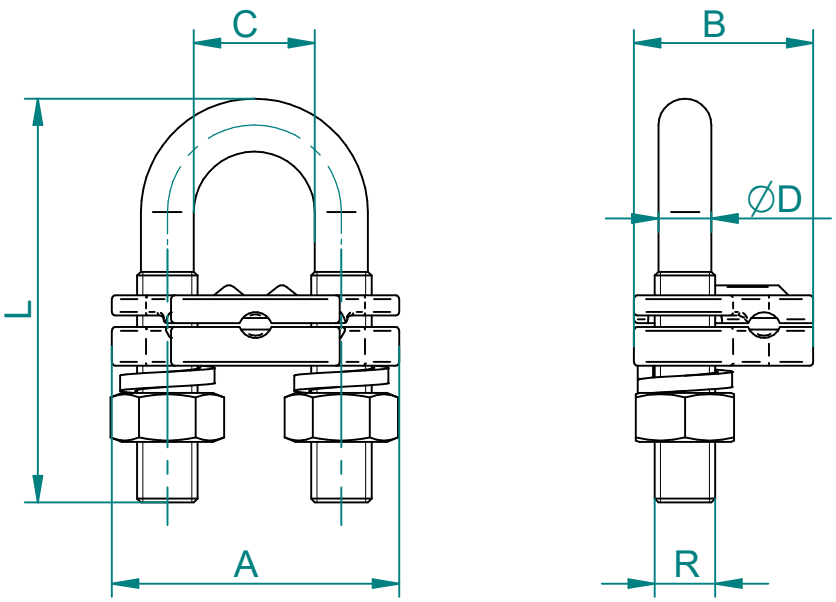


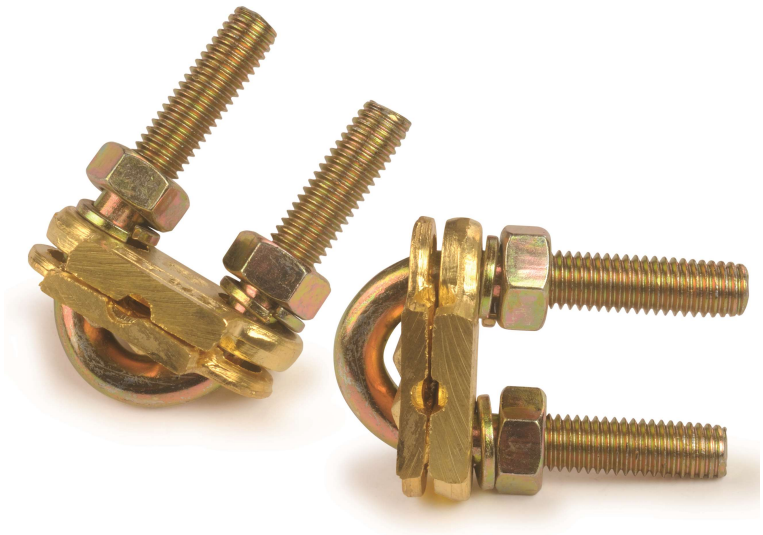

| TGT142 | Grapa GT 142 / Earthing rod clamp GT 142 | 16 | 50 | 38 | 23,7 | 16 | 7 | 53 | M8 |
|---|---|---|---|---|---|---|---|---|---|
| **Cod.** | **Ref.** | **Min.** | **Max.** | **A** | **B** | **C** | **ØD** | **L** | **R** |
| | | **Sec.** | | | | | | | |

*Para picas de Ø14,2mm / For Ø14,2mm earthing rods.

| | | | | | |
|---|---|---|---|---|---|
| ESCALA N/T | Material : Latón + F-111 | | | Peso: | 0,091 kg |
| | Acabado : F-111 Galvanizado | | | | |
| PROYECCIONES | | Nombre | | Fecha | Vº.Bº. |
| | Dibujado | J.GARCIA | | 24-10-2017 | |
| TOLERANCIA GENERAL ±0,2 | Verificado | X.PERRAMON | | 24-10-2017 | |

Denominación:

**GRAPA DE PUESTA A TEIRRA GT 142**

**EARTHING ROD CLAMP GT 142**

sofamel

**P-TGT142**

Revision 1

Origen

Este plano es propiedad de SOFAMEL, quien se reserva todos los derechos. Prohibida la reproducción, construcción o qualquier otro uso sin la previa autorización de SOFAMEL

Formato original: A4